改1
改2
改3

普　通　寸　法　差	符号	年月日	変更訂正事項	記印	検印
印寸法は、重要寸法を示す （　）内寸法は参考寸法を示す					

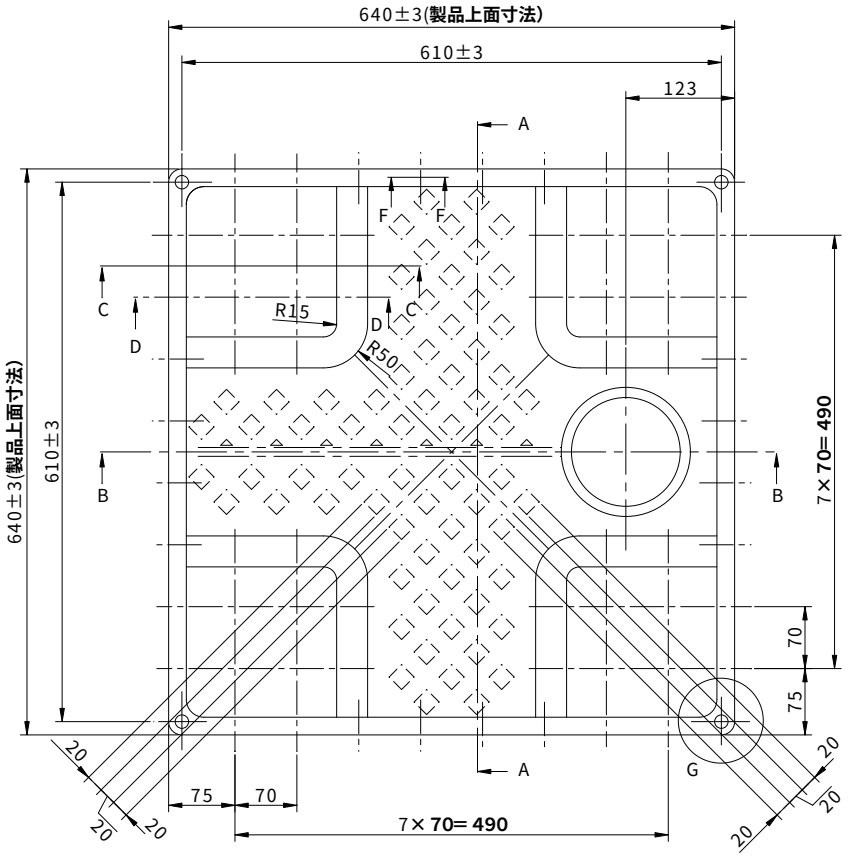

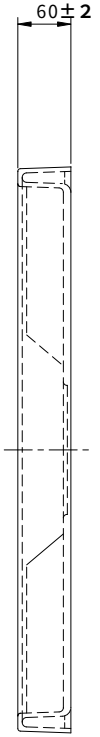

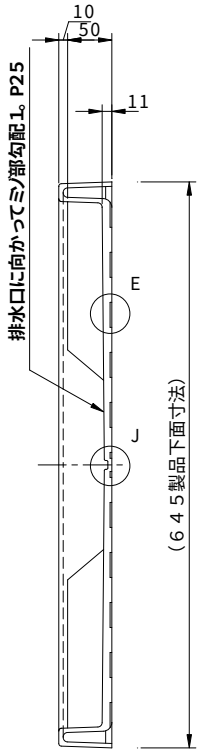

断面Ａ－Ａ

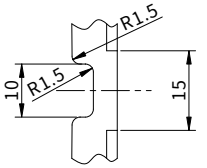

S=1/1
Ｊ部詳細

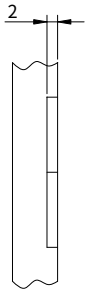

S=1/1
Ｅ部詳細

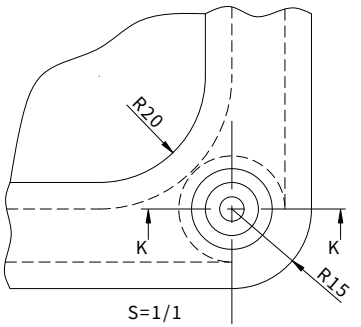

S=1/1
Ｇ部詳細

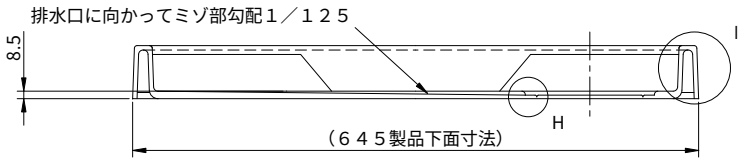

断面Ｂ－Ｂ

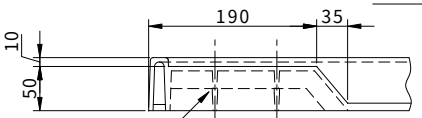

補強リブ

断面Ｄ－Ｄ

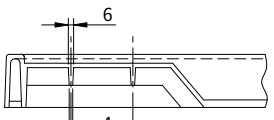

断面Ｃ－Ｃ

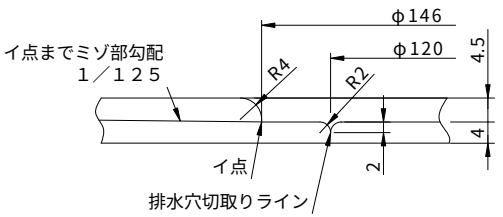

S=1/1
Ｈ部詳細

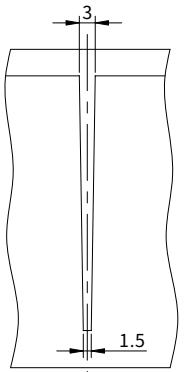

S=1/1
断面F-F
（補強リブ部）

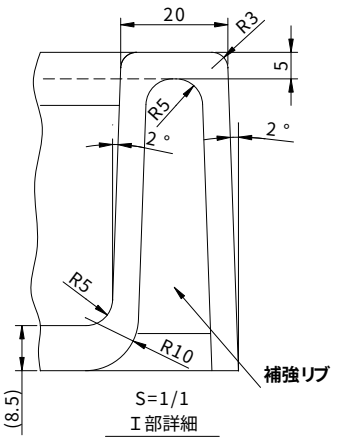

S=1/1
Ｉ部詳細

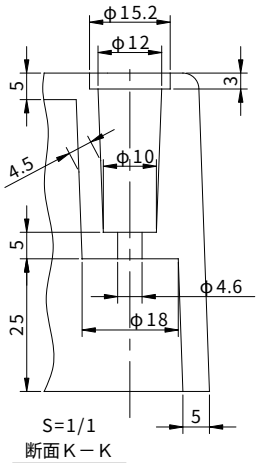

S=1/1
断面Ｋ－Ｋ

記号	品　名	数量	寸　法			材質・処理・加工	備　考
	シナネン株式会社		承認	高橋	承認	図種 万能トレイ	
						図名 万能トレイ6464	
尺度 1。U	設計	製図 山崎	写図	重量 4.5 kg	承認	図番	
						材質 再生ポリエチレン	