改1
改2
改3

普通寸法差	符号	年月日	変更訂正事項	記印	検印
※印寸法は、重要寸法を示す ( )内寸法は参考寸法を示す					

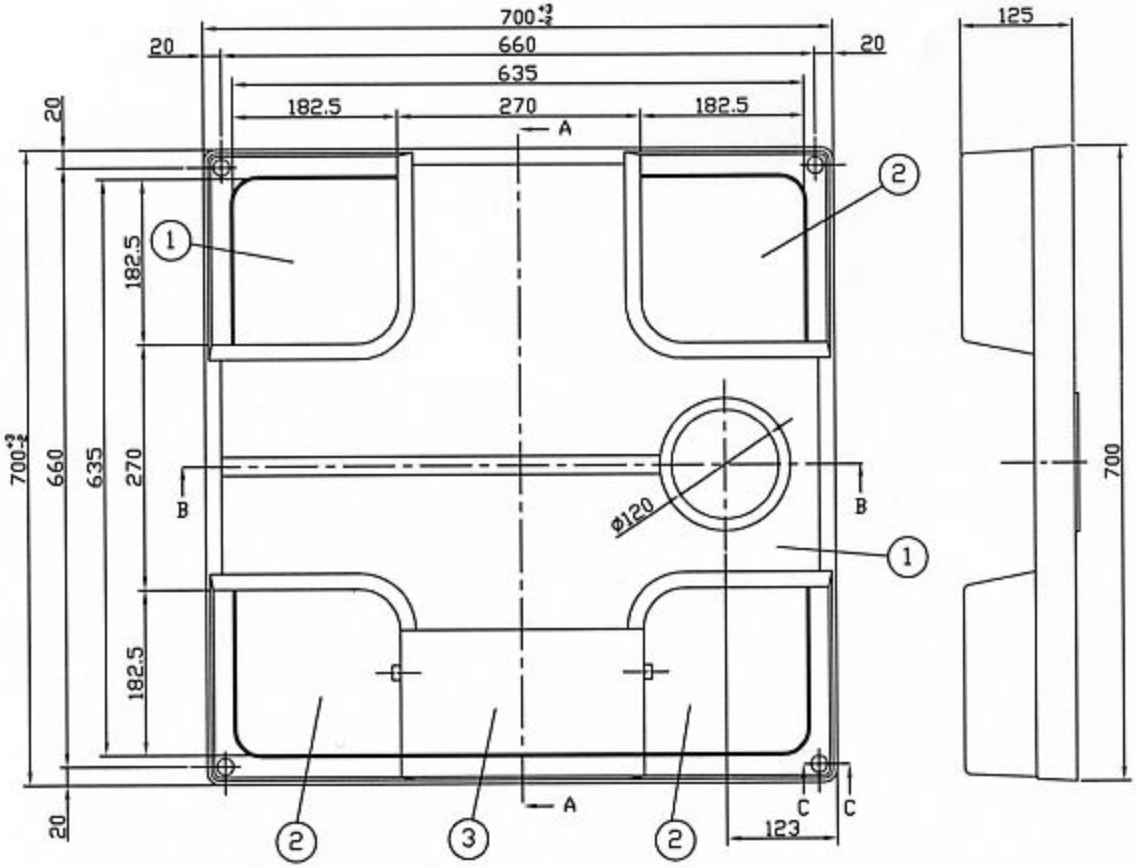

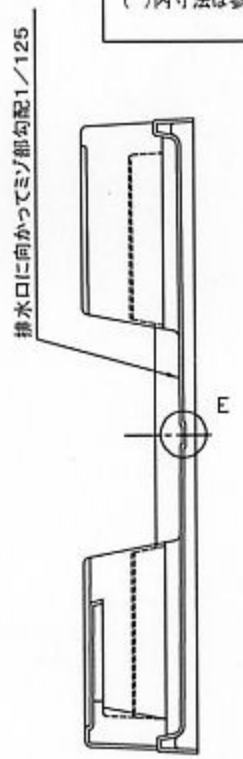

断面A－A

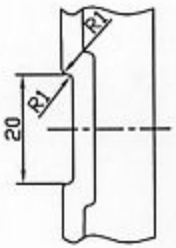

S=1/1
E部詳細

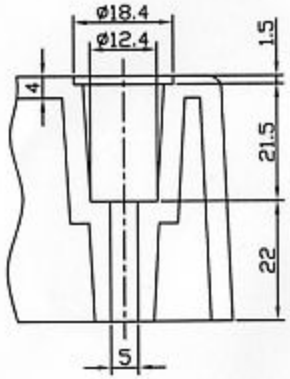

S=1/1
断面C－C

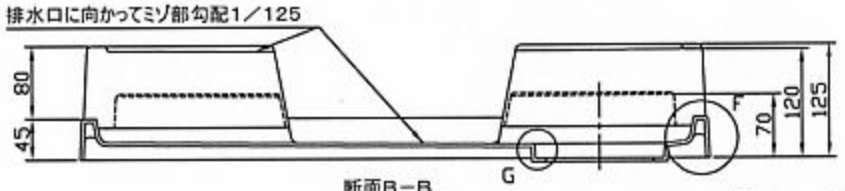

断面B－B

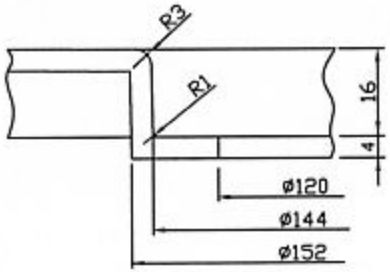

S=1/1
G部詳細

S=1/1
F部詳細

記号	品名	数量	寸法	材質・処理・加工	備考
3	カバー	1	270×162×85	PP抗菌仕様	0.2kg
2	ブロック	4	228×228×90	PP抗菌仕様	0.5kg
1	本体	1	700×700×72	PP抗菌仕様	3.6kg

シナネン株式会社	承認		承認	図種	洗濯機防水パン
				図名	MSB－7070
尺度 1/6	設計	製図 山崎	写図	図番	
	重量	5.8 kg	承認	材質	ポリプロピレン