改1
改2
改3

普 通 寸 法 差	符号	年月日	変更訂正事項	記印	検印
※印寸法は、重要寸法を示す ( )内寸法は参考寸法を示す					

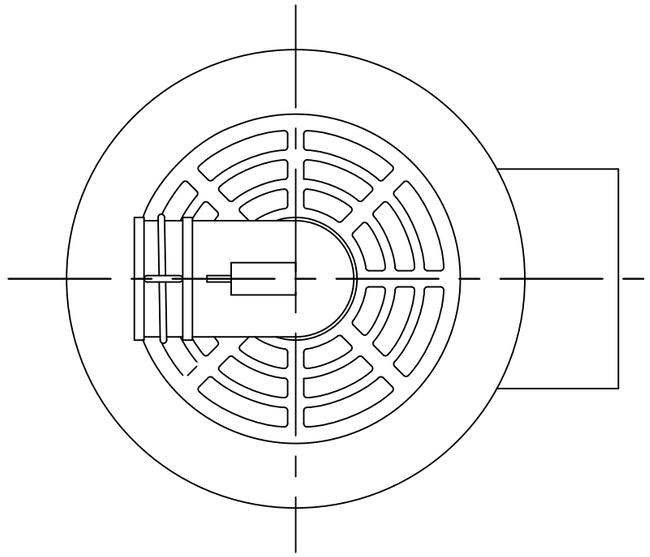

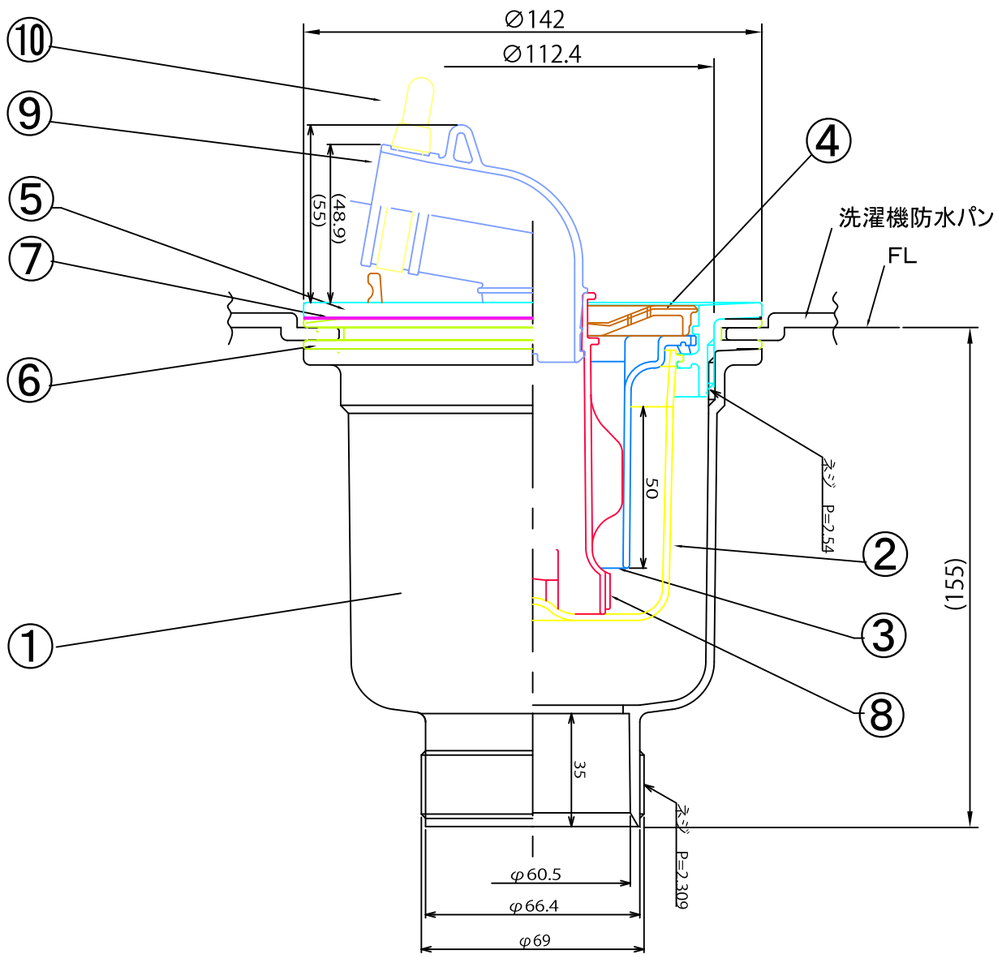

記号	品　　名	数量	材　質	処理・加工	備　考
⑩	エルボ用バンド	1	ナイロン66		
⑨	洗濯機用エルボ	1	TPE		
⑧	アワ止めパイプ	1	P P		
⑦	ポ リ P K	1	P P		
⑥	U P K	1	EPDM		
⑤	締付けフランジ	1	ABS		
④	メ ザ ラ	1	PE		
③	防臭パイプ	1	ABS、トリプレン		
②	防臭オワン	1	PP		
①	トラップ本体（縦抜き型）	1	ABS		

シナネン株式会社	承認	承認	図種	洗濯機防水パン	
			図名	トラップ詳細図（縦引き）	
尺度 1/2	設計	製図 山崎	写図	重量	承認
			図番	YT	
			材質	ABS樹脂製	